第 17 回日本神経理学療法学会学術大会
開催趣意書

- 募金趣意書
- 広告募集案内
- 企業展示会出展募集案内
- 共催セミナー募集案内

第 17 回日本神経理学療法学会学術大会　事務局

（　日本神経理学療法学会　）

開催趣意書

謹啓　皆様におかれましてはますますご清祥のこととお喜び申し上げます。平素は格別のご高配を賜り、厚く御礼を申し上げます。

このたび、2019 年 9 月 28 日(土)・29 日(日)に第 17 回日本神経理学療法学会学術大会をパシフィコ横浜で開催することになりました。

日本神経理学療法学会は、神経障害に関わる理学療法の発展と、わが国の保健・医療・福祉および国民の健康に寄与することを目的としています。第 17 回学術大会ではこれまでの連合大会から単独開催としての第 16 回学術大会の意志を引き継ぎ、さらに一歩先へ歩みを進める大会にしたいと考えております。

神経理学療法領域が主に対象としている疾患は脳卒中や神経筋疾患・脊髄損傷ですが、糖尿病や循環器の問題などを合併していることも多く、実際には対象者の病態や障害像は多岐にわたっています。神経理学療法に携わる者は、急速に進む高齢化とともに更に複雑な病態や障害像を示す対象者に向き合うため、より広い視野と知識が必要となってきています。

今回のテーマは「一歩先へ～One more step forward～」とさせていただきました。このテーマの趣旨は、先にも述べた複雑化する病態、障害像に対して各分科学会の垣根を越えて隣接領域と協力し、知識を共有して知恵を出し合い、時代に即した神経理学療法を提供すべくその発展の一歩としてとらえております。

本大会では、神経理学療法領域と特に内部障害領域の最新の知見を融合し、理学療法学の発展に寄与するものと確信しています。会員の英知を集結し、患者様に貢献できる神経理学療法を追求する機会とすべく、プログラムの熟考を行ってまいります。また、参加者にとって有意義な学術大会とするとともに広く国民の期待に応えることができる情報を発信する場にしたいと考えております。

このような大会の運営は本来自助努力にて行うのが当然であり、簡素を旨とし、節約に努めてまいる所存でございますが、運営は必ずしも容易ではなく、本大会の内容を充実させ、その成果をより大きなものとするためには、各方面からのご援助に頼らざるを得ないのが実情でございます。経済状況の厳しきおり、誠に恐縮とは存じますが、本大会の意義と運営の諸事情をご勘案下さり、格別のご高配を賜りたくよろしくお願い申しあげます。

末筆ではございますが、皆様方の益々のご発展を心よりお祈り申し上げます。

謹白

2019 年 1 月吉日

第 17 回日本神経理学療法学会学術大会
大会長　髙村　浩司
（健康科学大学　理学療法学科）

開 催 概 要

1. 大会名　第 17 回日本神経理学療法学会学術大会

2. テーマ　一歩先へ　～One more step forward～

3. 会　期　2019 年 9 月 28 日(土)・29 日(日)

4. 会　場　パシフィコ横浜　会議センター　3F、5F
（ 〒220-0012　神奈川県横浜市西区みなとみらい 1-1-1 ）

5. 大会長　髙村　浩司　（健康科学大学　理学療法学科）

6. 予定参加人数　2,200 名　（日本理学療法士協会会員、理学療法関係者、医療従事者、学生）

7. 主　催　公益社団法人　日本理学療法士協会
日本神経理学療法学会
（本学術大会は第 54 回日本理学療法学術大会の一部として開催いたします。）

8. 大会口座
銀行名　三菱 UFJ 銀行　表参道支店　（店番号 133）
口座番号(普通)　１５３７６６８
口座名　公益社団法人 日本理学療法士協会
[シヤ)ニホンリガクリヨウホウシキヨウカイ]

9. 企業活動と医療機関等の関係の透明性ガイドラインについて
製薬企業の活動における医療機関等との関係の透明性・信頼性向上のため、医療機関及び医療関係者等に対する研究費、寄付、交流等の支出に関する情報を、製薬企業が自社のウェブサイトで公開することに伴い、貴社が当会に対して行う寄付金、共催費等の支払いに関し、貴社ウェブサイトで公開されることに同意いたします。

10. 事務局
第 17 回日本神経理学療法学会学術大会　大会事務局
担　当：溝部　朋文
横浜市立脳卒中・神経脊椎センター
E-mail：17jsnpt@jspt.ne.jp

11. 運営事務局
第 17 回日本神経理学療法学会学術大会 運営事務局
株式会社 学会サービス
担　当：原 、吉田
E-mail：jsnpt17@gakkai.co.jp
〒150-0032　東京都渋谷区鶯谷町 7-3-101
TEL：03-3496-6950　FAX：03-3496-2150

収支予算書

収入の部							
事前参加費	17,750,000	会員	10,000	×	1,775 名	＝	17,750,000
当日参加費	4,570,000	会員	12,000	×	350 名	＝	4,200,000
		非会員（理学療法士）	22,000	×	5 名	＝	110,000
		非会員（他職種）	8,000	×	10 名	＝	80,000
		学生	3,000	×	60 名	＝	180,000
広告掲載費	561,600	表 2	108,000	×	1 社	＝	108,000
		表 3	86,400	×	1 社	＝	86,400
		表 4	129,600	×	1 社	＝	129,600
		1 頁	54,000	×	2 社	＝	108,000
		1/2 頁	32,400	×	4 社	＝	129,600
展示会開催費	1,166,400	企業展示	216,000	×	5 小間	＝	1,080,000
		書籍展示	86,400	×	1 社	＝	86,400
共催費	216,000	セミナー1	108,000	×	1 社	＝	108,000
		セミナー2	54,000	×	1 社	＝	54,000
		セミナー3	54,000	×	1 社	＝	54,000
寄付金	300,000						
合計	24,564,000						

支出の部		
会議費	350,000	会議関連費 等
旅費交通費	500,000	準備委員会、当日運営スタッフ旅費 等
通信・郵送費	50,000	郵便、TEL、FAX、宅配便 等
消耗什器備品費	70,000	事務用品、ネームカードフォルダー 等
印刷製本費	1,280,000	ポスター、プログラム集印刷製本 等
賃借料	12,500,000	会場費・会場付属設備費 等
諸謝金	700,000	講師謝金・旅費、準備委員謝金 等
手数料	300,000	振込手数料、託児所運営費用 等
委託料	7,722,000	運営企業委託費 等
臨時雇賃金	600,000	当日運営要員アルバイト料 等
予備費	492,000	雑費含む　支出約 2%
合計	24,564,000	

募 金 要 項

趣意書にご賛同のうえご協賛いただけます場合は、別紙「寄付申込書」をメール添付または FAX にてお送りいただき、お振り込みくださいますようお願い申し上げます。

1. 寄付の目的 ： 第 17 回日本神経理学療法学会学術大会の開催資金

2. 寄付の使途 ： 本大会の準備および運営費用の一部として

3. 目標募金額 ： 300,000 円

4. 募 金 期 間 ： 2019 年 9 月 27 日(金)まで

5. お申し込み方法 ：
   誠に恐れ入りますが、経理事務管理上 必ず別紙「寄付申込書」に必要事項をご記入の上、下記 運営事務局までメール添付または FAX にてお送りくださいますようお願い申し上げます。
   お振り込みは下記 本大会口座宛てにお願い申し上げます。

   大会口座
   銀行名　　三菱 UFJ 銀行　表参道支店　(店番号 133)
   口座番号(普通)　１５３７６６８
   口座名　　公益社団法人 日本理学療法士協会
   [シヤ)ニホンリガクリヨウホウシキヨウカイ]

   ※ 恐れ入りますが、経理事務管理上 必ず「寄付申込書」をお送りください。
   ※ 税法上の取扱いは特にございません。(減免措置無し)
   ※ 銀行での「振込金受取書(振込控)」をもって領収証とさせていただきます。

6. お問い合わせ先／お申し込み先 ： 第 17 回日本神経理学療法学会学術大会 運営事務局
   株式会社 学会サービス
   担当 ： 原 ・ 吉田
   E-mail ： jsnpt17@gakkai.co.jp
   〒150-0032　東京都渋谷区鶯谷町 7-3-101
   TEL ： 03-3496-6950　FAX ： 03-3496-2150

広 告 募 集 要 項

1. 広告媒体名 ： 第 17 回日本神経理学療法学会学術大会　プログラム集

2. 配 布 対 象 ： 第 17 回日本神経理学療法学会学術大会　参加者 及び 関係者

3. 版　　型 ： A4 版 （モノクロ）

4. 発 行 部 数 ： 2,300 部（予定）

5. 発行予定日 ： 2019 年 9 月下旬

6. 媒体作成費 ： 1,188,000 円

7. 掲載料／募集数 ： （広告料総額 ： 561,600 円）

【 表2 】(モノクロ)	1 頁	108,000 円	（税別 100,000 円）	募集数　1
【 表3 】(モノクロ)	1 頁	86,400 円	（税別　80,000 円）	募集数　1
【 表4 】(カラー可)	1 頁	129,600 円	（税別 120,000 円）	募集数　1
【 後付 】(モノクロ)	1 頁	54,000 円	（税別　50,000 円）	募集数　2
【 後付 】(モノクロ)	1/2 頁	32,400 円	（税別　30,000 円）	募集数　4

8. 広 告 原 稿 ： A4 版（1/2 頁の場合はA5 版横長）
   ※ Illustrator や PDF などデータ入稿
   Illustrator データ ： 文字のアウトライン化・画像データの埋め込み済み。
   PDF データ ： フォント埋め込み済み。
   ※ 余白など最終レイアウトは運営事務局にて調整いたします。ご了承ください。
   ※ 【 表 4 】のみカラー掲載可。
   ※ 掲載順番は大会準備委員会にて決定いたします。

9. <u>申し込み締切日 ： 2019 年 7 月 31 日（水）</u>

10. <u>原稿入稿締切日 ： 2019 年 8 月　7 日（水）</u>

11. 申し込み方法 ： 以下の方法で運営事務局までお申し込みください。
   ①「広告掲載申込書」に必要事項全てをご記入の上、メール添付または FAX にてお送りください。
   ②「広告原稿」をメールまたは郵送にてお送りください。
   ※ メールの件名または梱包物に「17 神経理学 広告原稿」と必ず明記してください。
   ③申込書受理後、ご請求書を日本理学療法士協会事務局からお送りします。
   ※ 振込手数料はご負担ください。
   ※ 「振込金受取書（振込控）」をもって領収証とさせていただきます。
   ※ 振込口座　開催概要に記載。

お問い合わせ先／お申し込み先 ： 第 17 回日本神経理学療法学会学術大会 運営事務局
株式会社 学会サービス
担当 ： 原 ・ 吉田
E-mail ： jsnpt17@gakkai.co.jp
〒150-0032　東京都渋谷区鶯谷町 7-3-101
TEL ： 03-3496-6950　FAX ： 03-3496-2150

企 業 展 示 募 集 要 項

A. 企業展示

1. 展　示　会　場：　パシフィコ横浜　会議センター　5F　501 + 502 前

2. 基　礎　小　間：　寸法　(間口)1,800㎜×(奥行き)900㎜×(高さ)2,100㎜
   ※　バックパネル、社名板、会議机１本(1.5m×0.6m)、パイプ椅子を含む。
   ※　高さ制限 2,400㎜ といたします。
   ※　スポットライト、必要電力は、希望者負担となります。　別紙「出展申込書」にてお申し込みください。
   ※　配電盤からの電気供給幹線工事(1 次側)は運営事務局で行います。但し、この工事費、電気使用料金は使用者負担となります。

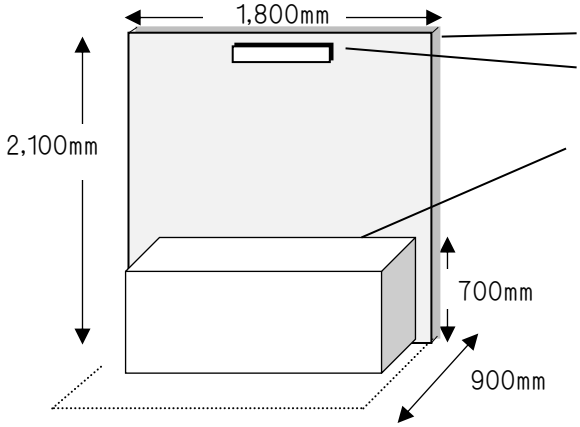

① バックパネル　(間仕切り無)
② 社名版　(文字のみ･墨１色)
W 900㎜×H 200㎜
③ 展示机　(会議机) / 白布無し
展示物重量 70kgまで
W 1,500㎜×D　600㎜×H 700㎜

3. 展 示 出 展 料：　216,000 円　(税別 200,000 円)

4. 申し込み締切日：　2019 年 7 月 31 日(水)

B. 書籍展示

1. 展　示　会　場：　パシフィコ横浜　会議センター　3F　301 + 302 前

2. 展 示 出 展 料：　会議机(W 1,500㎜×D 600㎜×H 700㎜)　8 本
   86,400 円　(税別 80,000 円)

3. 申し込み締切日：　2019 年 7 月 31 日(水)

お申し込み方法

1. 申し込み方法：
   ① 別紙「企業展示申込書」または「書籍展示申込書」に必要事項全てをご記入の上、運営事務局へメール添付または FAX にてお送りください。
   ② 申込書受理後、ご請求書を日本理学療法士協会事務局よりお送りします。
      ※ 振込手数料はご負担ください。
      ※ 「振込金受取書（振込控）」をもって領収証とさせていただきます。
      ※ 振込口座は開催概要に記載の大会口座と同じです。
   ③ 申し込み多数の場合は、締切日前に受付を終了する場合があります。ご了承ください。

2. キャンセル：
   申込書提出後の解約や小間数の縮小は原則として受けかねます。ただしやむを得ない理由で解約や縮小を希望される場合は、文書にて事情を説明し主催者の承認を受けてください。なお承認された場合、下記キャンセル料を申し受けます。（振込手数料は負担ください）

2019 年 7 月 31 日（水）まで	対象小間料の 50％
2019 年 8 月 1 日（木）以降	対象小間料の全額

その他

1. 搬入・装飾／搬出時間：

■	搬入・装飾	9 月 27 日（金）	18:30	～	21:00	（予定）
		9 月 28 日（土）	8:00	～	9:00	（予定）
■	展示	9 月 28 日（土）	9:00	～	17:00	（予定）
		9 月 29 日（日）	8:30	～	14:00	（予定）
■	撤去・搬出	9 月 29 日（日）	14:00	～		（予定）

2. 搬入出について：
   ① 大会専用駐車スペースはございません。有料にて会場または近隣の駐車場をご利用ください。
   ② 荷捌き場では、後続車のため荷捌き後はすみやかに搬入出車両のご移動をお願いいたします。
   ③ 台車は荷捌き場に数台ございます。お荷物の運搬後は速やかにご返却ください。なるべく台車は各自でご用意くださいますようご協力をお願いいたします。

3. 展示場所割当： 大会準備委員会にご一任をお願いいたします。

4. その他：
   ① 危険物、給排水・換気が必要なもの、周りから苦情となる出品はお断りいたします。
   ② 倉庫となる控室がございませんので、お荷物、梱包物は可能な限り抑えてくださいますようお願いいたします。

③ 発生した事故（盗難、紛失、火災、損傷、自然災害等）については、主催者及び運営事務局、施設共にその損傷、賠償の責任は負いません。

④ 2019 年 9 月初旬、出展申込者宛に展示会最終要項をお送りいたします。

- 小間割 ・ 会場図面
- 搬入出スケジュール
- 搬入出経路、搬入出について
- 宅配便利用について
- その他連絡事項

お問い合わせ先／お申し込み先 ： 第 17 回日本神経理学療法学会学術大会 運営事務局
株式会社 学会サービス
担当 ： 原 ・ 吉田
E-mail ： jsnpt17@gakkai.co.jp
〒150-0032 東京都渋谷区鶯谷町 7-3-101
TEL ： 03-3496-6950 FAX ： 03-3496-2150

共 催 セ ミ ナ ー 募 集 要 項

1. 開催日時
   2019 年 9 月 28 日（土） 昼食時間帯の　40 分間を予定しております。

2. 会場・共催費

No	会　場		収容人数	共催費
①	第 2 会場	503	シアター 約 400 席	108,000 円　（税別 100,000 円）
②	第 4 会場	313＋314	シアター 約 100 席	54,000 円　（税別 50,000 円）
③	第 5 会場	315	シアター 約 200 席	54,000 円　（税別 50,000 円）

3. 申し込み締切日 ： <u>2019 年 7 月　1 日（月）</u>

4. 共催費について ：
   共催費に含まれるもの
   ※　会場費
   ※　本大会にて使用する会場備品、映写機材一式
   ※　映像オペレーター人件費
   共催費に含まれないもの
   ※　本大会にて使用しない設備費、看板（誘導・会場前表示）、氏名掲示等
   ※　司会・演者関係諸費（謝礼金、交通費、宿泊費等）
   ※　参加者への昼食弁当、控室での飲食費・手配費
   ※　チラシ・ポスター等 製作印刷費

5. お申し込み方法 ：
   ①　別紙「共催セミナー申込書」に必要事項全てをご記入の上、運営事務局へメール添付または FAX にてお送りください。
   ②　申込書受理後、ご請求書を日本理学療法士協会事務局よりお送りします。
   ※　振込手数料はご負担ください。
   ※　「振込金受取書（振込控）」をもって領収証とさせていただきます。
   ※　振込口座は開催概要に記載の大会口座と同じです。

6. プログラム集掲載について
   プログラム集への抄録原稿執筆依頼はございません。
   2019 年 7 月 24 日（水）正午迄に、司会者名・ご所属、演者名・ご所属、講演タイトルを運営事務局へお知らせください。

7. 会場の設備及び備品について
   本大会で使用している機材をご使用ください。追加機材をご希望の場合には、別途ご用意いたしますのでお申し出ください。但し、プログラムに影響する設営・撤去が発生することや、当日に機材指示をされることはご遠慮ください。
   ※　発表データはメディア（ CD-ROM または USB メモリ ）または、パソコン本体でのお持ち込みとなります。発表データの受付方法は本大会同様とさせていただきます。詳細は大会ホームページにてご確認ください。
   ※　会場内及び控室のレイアウトは本大会で使用するレイアウトとなります。

※　その他、会場前表示や控室等のご希望は、別紙「共催セミナー申込書」にご記入ください。

※　セミナーの運営要員は貴社でご担当ください。下記の係が必要となります。

- 資料　配布／回収
- 照明係
- アナウンス係（必要な場合）

8.　共催セミナー申込書ついて

①　料金は税込み価格です。（消費税 8%）

②　その他特殊な機材等のご希望がある場合には、備考欄にご記入ください。

③　手配物は 2019 年 8 月 30 日（金）迄にお申し込みください。数量変更は 9 月 18 日（水）正午までといたします。

④　共催費以外の手配物は、「株式会社　学会サービス」より御見積／御請求をいたします。お振り込み先は、閉会後にお送りいたします請求書に記載いたします。

9.　キャンセル

申込書提出後の解約は原則として受けかねます。ただしやむを得ない理由で解約を希望される場合は、文書にて事情を説明し主催者の承認を受けてください。なお承認された場合、下記キャンセル料を申し受けます。（振込手数料は負担ください）

2019 年 7 月　1 日（月）まで　対象共催費の 50%
2019 年 7 月　2 日（火）以降　対象共催費の全額

お問い合わせ先／お申し込み先：　第 17 回日本神経理学療法学会学術大会　運営事務局
株式会社　学会サービス
担当：原・吉田
E-mail：jsnpt17@gakkai.co.jp
〒150-0032　東京都渋谷区鶯谷町 7-3-101
TEL：03-3496-6950　FAX：03-3496-2150

第 17 回日本神経理学療法学会学術大会　運営事務局
株式会社　学会サービス　　行
＜FAX:03-3496-2150＞＜E-mail:jsnpt17@gakkai.co.jp＞

送信用紙

年　　月　　日

第 17 回日本神経理学療法学会学術大会
寄付申込書

第 17 回日本神経理学療法学会学術大会
　大会長　　髙村　浩司　　殿

趣旨に賛同し、第 17 回日本神経理学療法学会学術大会 開催の運営基金として

下記金額を寄付金として申し込みます。

金　　円也

振込予定日　　年　　月　　日

年　　月　　日

フリガナ	
貴　社　名 貴　団　体　名	
	略称とせず、正式名称をご記入ください。(フリガナ共) 「・」や半角スペースなどご注意ください。
代　表　者　名	

御　担　当　者　名		
御　連　絡　先	住所	〒
	TEL	
	FAX	

第 17 回日本神経理学療法学会学術大会　運営事務局
株式会社　学会サービス　　行
＜FAX:03-3496-2150＞＜E-mail:jsnpt17@gakkai.co.jp＞

送信用紙

年　　月　　日

第 17 回日本神経理学療法学会学術大会
プログラム集　広告掲載申込書

◆下記のとおり、広告を申し込みます。◆

フ リ ガ ナ	
貴 社 名 貴 団 体 名	
	略称とせず、正式名称をご記入ください。(フリガナ共) 「・」や半角スペースなどご注意ください。
郵便番号・住所	〒　　－
部 課 名	
御担当者名	
メールアドレス	
TEL／FAX	／

■　ご希望の右端空欄に○をつけてください。

募集枠		掲載料		希望欄
【表2】(ﾓﾉｸﾛ)	1　頁	108,000 円	(税別 100,000 円)	
【表3】(ﾓﾉｸﾛ)	1　頁	86,400 円	(税別 80,000 円)	
【表4】(ｶﾗｰ可)	1　頁	129,600 円	(税別 120,000 円)	
【後付】(ﾓﾉｸﾛ)	1　頁	54,000 円	(税別　50,000 円)	
【後付】(ﾓﾉｸﾛ)	1／2頁	32,400 円	(税別　30,000 円)	

第 17 回日本神経理学療法学会学術大会　運営事務局
株式会社　学会サービス　　行
＜FAX:03-3496-2150＞＜E-mail:jsnpt17@gakkai.co.jp＞

送信用紙

年　　月　　日

第 17 回日本神経理学療法学会学術大会
企業展示会　出展申込書

◆下記のとおり、企業展示会に出展します。◆

フリガナ		
貴社名 貴団体名	略称とせず、正式名称をご記入ください。(フリガナ共) 「・」や半角スペースなどご注意ください。	
郵便番号・住所	〒　　－	
部課名		
担当者氏名		
メールアドレス		
TEL/FAX	／	
申し込み小間数	小間	1小間　216,000 円　（税別 200,000 円）
以下　○をつけてください。		
バックパネル	要 ・ 不要	W 1,800 × H2100
社名板	要 ・ 不要	W 900 × H200　墨一色
展示用長机	要 ・ 不要	W 1,500 × D600 × H700　（会議机）
パイプ椅子	要 ・ 不要	1小間　2 脚

■　オプション備品　希望者のみご記入ください。

オプション品名	数量	料金	備考	
使用電力(100V)	kW	記載のない場合は0とみなします。 申し込みの場合は下記コンセント数も記入してください。		
500W まで 501W ～ 1 kW 1 kW 以上の場合 500W 毎 加算		19,440 円 24,840 円 5,400 円	（税別 18,000 円） （税別 23,000 円） （税別　5,000 円）	
上記電力コンセント	個	4,860 円	（税別 4,500 円）	2 コ口 100V・15A
		電力 1.5kW までは 1 個、それ以上の場合は複数個で申し込み		

※　オプション備品には手配手数料(計 10%)を別途ご請求させていただきます。

※　オプション備品のご請求書は閉会後にお送りいたします。

第 17 回日本神経理学療法学会学術大会　運営事務局
株式会社　学会サービス　　行
＜FAX:03-3496-2150＞＜E-mail:jsnpt17@gakkai.co.jp＞

送信用紙

年　　月　　日

第 17 回日本神経理学療法学会学術大会
書籍展示会　出展申込書

◆下記のとおり、書籍展示会に出展します。◆

書籍展示会出展料　（机 8 本）	86,400 円	80,000 円（税別）

フリガナ	
貴社名 貴団体名	
	略称とせず、正式名称をご記入ください。（フリガナ共） 「・」や半角スペースなどご注意ください。
郵便番号・住所	〒　　－
部課名	
御担当者名	
メールアドレス	
TEL／FAX	／

第 17 回日本神経理学療法学会学術大会　運営事務局
株式会社　学会サービス　　行
＜FAX:03-3496-2150＞＜E-mail:jsnpt17@gakkai.co.jp＞

送信用紙

年　　月　　日

第 17 回日本神経理学療法学会学術大会　　共催セミナー申込書

◆下記のとおり、共催セミナーを申し込みます。◆

フリガナ	
貴社名 貴団体名	略称とせず、正式名称をご記入ください。(フリガナ共) 「・」や半角スペースなどご注意ください。
郵便番号・住所	〒　　－
部課名	
担当者氏名	
メールアドレス	
TEL/FAX	／

■　お申し込み会場の左端空欄に○をお付けください。

記入欄	No	会場		収容人数	共催費　(税込)
	①	第 2 会場	503	シアター　約 400 席	108,000 円
	②	第 4 会場	313＋314	シアター　約 100 席	54,000 円
	③	第 5 会場	315	シアター　約 200 席	54,000 円

■　追加･利用物の確認事項(いずれかに○印、または希望する数量をご記入ください。)

	項　　目			料金　(税込)
1	会場前の案内表示板（600×600㎜）	1. 発注	2. 不要	19,440 円/本
2	会場前の案内表示板（450×450㎜）	1. 発注	2. 不要	12,960 円/本
3	控室前の案内表示板（450×450㎜）	1. 発注	2. 不要	12,960 円/本
4	司会･演者氏名掲示	1. 発注	2. 不要	3,240 円/名
5	参加者用昼食　弁当数	(　　食)		1,350 円/食
6	司会･演者用ペットボトル水差しセット	(　　セット)		320 円/本
7	司会･演者用弁当 (配膳希望　　時　　分)	1. 発注 (　　食)	2. 不要	3,240 円/食
8	ホットコーヒー　(　　)ポット　アイスコーヒー　(　　)ポット 紅茶　(　　)ポット　オレンジジュース　(　　)ポット ※5 杯単位(5 杯で 1 ポット)のご注文となります。(配膳希望　　時　　分)			1,600 円/ポット
9	備考			

※　数量の変更は 2019 年 9 月 18 日(水)正午までといたします。

※　追加･利用物には手配手数料(計 10%)を別途ご請求させて頂きます。請求書は閉会後にお送りいたします。